CAMPANA TENDER PLUS 90 INOX LED0/2 | 320.0518.779

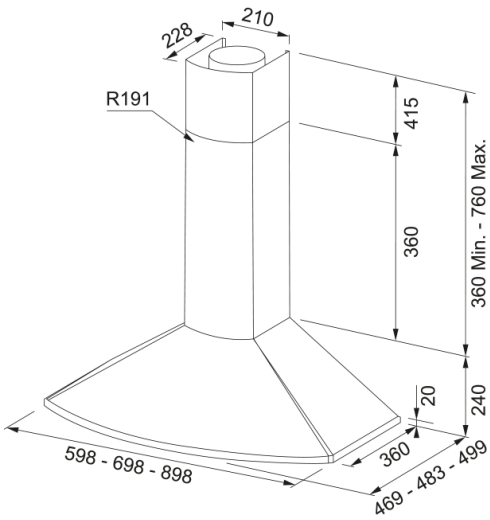

CAMPANA TENDER PLUS 90 INOX LED0/2

Aspecto	
Categoría de campana	Chimenea
Acabado	Acero inoxidable
Dimensiones	
Anchura en mm	900.0
Diámetro salida del aire	150
Especificaciones energéticas	
Tipo de enchufe	Sin enchufe
Consumo anual de energía AEC	59.8
Clase eficiencia dinámica	B
Clase de eficiencia de la luz	A
Eficiencia filtrado grasa CI	B
Voltaje del motor	220-240V 50-60Hz
Nombre del motor gr Comm.	SP 800
N.º de motores	1
Instalación	
Instalación	Pared
Especificaciones del producto	
Sensor calidad del aire	No
Clase de eficiencia energética	B
Identificación de Producto	
Marca	Mepamsa
Gama	TENDER
Propiedades	
N.º lámparas	2
Timpo de iluminación	Led S1001 4000K
Control remoto	No
Waterproof	No

Tipo de UI	PCB
Número de velocidades	3
Ajuste de la velocidad	No
24H	No
Retardo	No
Sensor auto inicio	No
WI-FI	No
Tipo filtro grasa	Cassette
Tipo de filtro	Baffle
Filtro de carbón	No

Prestaciones

Velocidad	1	2	3
Aspiración (m³h)	3310.0	470.0	620.0
Presión. max (Pa)	390.0	460.0	500.0
Potencia (Watt)	130.0	165.0	210.0
Nivel sonoro dB(A)	49.0	58.0	64.0