DISCRET 60 INOX | 305.0545.463

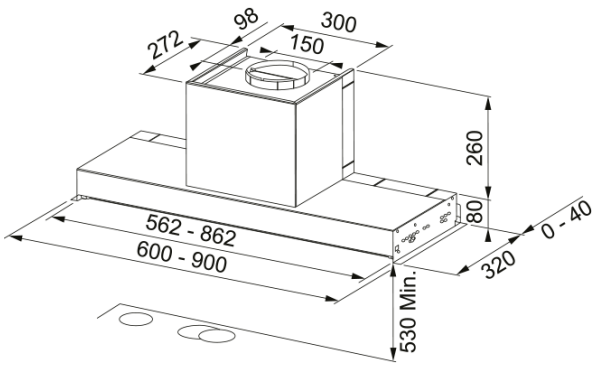

Descubre la campana extractora DISCRET 60 INOX de Mepamsa, una solución de ventilación eficiente para tu cocina. Esta campana extractora de 60 cm elimina eficazmente los olores y el humo, aportando un toque moderno con su diseño en acero inoxidable. Con una capacidad de aspiración máxima de 360 m³/h, asegura un flujo de aire óptimo en tu cocina. La presión máxima es de 350 Pa, con un consumo de energía de hasta 115 W y un nivel sonoro de tan solo 53 dB(A) en su nivel más bajo. La tecnología avanzada de Mepamsa garantiza un funcionamiento silencioso y eficiente, proporcionando un ambiente limpio y cómodo en tu hogar. Ideal para cualquier diseño de cocina, la campana extractora DISCRET 60 INOX no solo mejora la calidad del aire, sino que también eleva la estética de tu espacio.

Aspecto	
Categoría de campana	Integración
Acabado	Acero inoxidable
Dimensiones	
Anchura en mm	600.0
Diámetro salida del aire	150
Especificaciones energéticas	
Tipo de enchufe	Sin enchufe
Consumo anual de energía AEC	59.1
Clase eficiencia dinámica	D
Clase de eficiencia de la luz	A
Eficiencia filtrado grasa CI	C
Voltaje del motor	220-240V 50-60Hz
Nombre del motor gr Comm.	New Smile C
N.º de motores	1
Instalación	
Instalación	Mueble
Especificaciones del producto	
Sensor calidad del aire	No
Clase de eficiencia energética	C
Identificación de Producto	
Marca	Mepamsa
Gama	DISCRET
Propiedades	

N.º lámparas	2
Timpo de iluminación	Led S1001 4000K
Control remoto	No
Waterproof	No
Tipo de UI	Conexión directa
Número de velocidades	3
Ajuste de la velocidad	No
24H	No
Retardo	No
Sensor auto inicio	No
WI-FI	No
Tipo filtro grasa	Cassette
Tipo de filtro	Aluminio
Filtro de carbón	No

Prestaciones

Velocidad	1	2	3
Aspiración (m^3h)	200.0	260.0	360.0
Presión. max (Pa)	230.0	310.0	350.0
Potencia (Watt)	85.0	95.0	115.0
Nivel sonoro dB(A)	53.0	59.0	66.0