INDU VALUE R 830 3Z | 340.0744.736



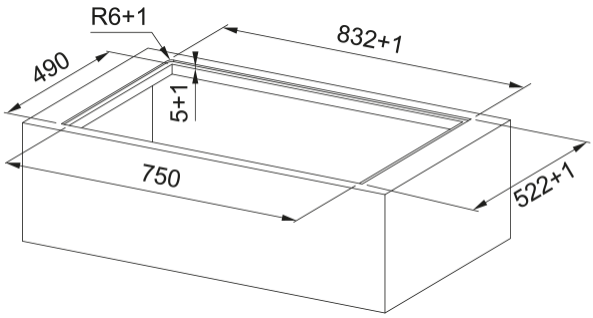

INDU VALUE R 830 3Z

Aspecto	
Color	Negro
Acabado	Cristal
Limitación de potencia	sí
Dimensiones	
Dimensiones producto	83X52
Especificaciones energéticas	
Potencia total	7.2
Voltaje y frecuencia	220-240V 50-60Hz
Instalación	
Tipo filtro grasa	Placa con campana integrada
Especificaciones del producto	
Puente	Sí
Bloqueo de seguridad	Sí
Clase de eficiencia energética	A+
Mantener caliente	No
Derretir	Sí
Parrilla	No
Blower tech.name	D48
Cable incluido	Sí
Enchufe de la placa	Sin enchufe
Dimensión bobina posición 1 cm	Ø 18
Dimensión bobina posición 2 cm	Ø 18
Dimensión bobina posición 5 cm	Ø 28
Bloqueo infantil	Sí
Recordar	No
Precalentamiento	Sí
Función secado	No

Función automática	Sí
Aleta automática	No
Flexi	No
Número de zonas puente	1
Número zonas Flexi	0
Alarma filtro anti grasa	Sí
Nivel potencia inducción	9 + BOOST
Comandos	Control táctil directo
Identificación de Producto	
Marca	Mepamsa
Familia	Ninguno
Gama	INDU VALUE 3 ZONES
Propiedades	
Comandos	Penta control individual +/-
Color de los dígitos	Rojo
Zona de cocción	3
Waterproof	Sí
Temporizador	Sí
Booster	3
Stop&Go	Sí
Iluminación fondo pantalla	N/A
Eficiencia filtrado grasa Cl	C
Tipo de filtro	Inox
Filtro de carbón	Sí

Prestaciones

Velocidad	1	2	3	Boost1	Boost
Aspiración (m^3h)	200.0	290.0	390.0	550.0	680.0
Presión. max (Pa)	45.0	90.0	170.0	350.0	500.0
Potencia (Watt)	20.0	30.0	60.0	130.0	240.0
Nivel sonoro dB(A)	43.0	52.0	59.0	67.0	72.0