INDU VALUE RECIRCULANTE 700 mm | 340.0744.433



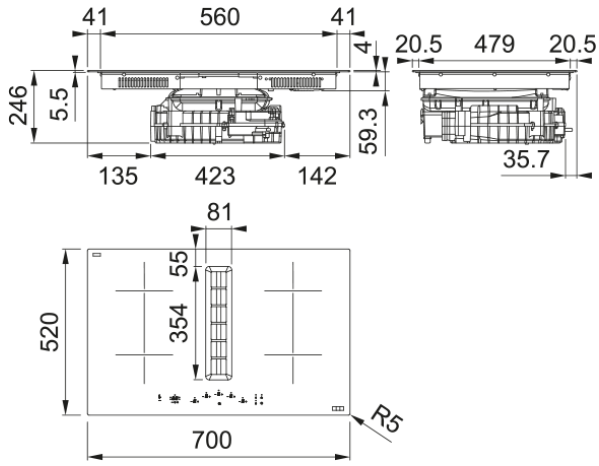

Placa con campana integrada Mepamsa Indu Value 700 mm recirculante. Cristal negro, inducción avanzada y sistema de recirculación para cocinas abiertas, modernas y elegantes. Más espacio, estilo y comodidad en un solo producto.

Aspecto	
Color	Negro
Acabado	Cristal
Limitación de potencia	sí
Dimensiones	
Dimensiones producto	70X50
Especificaciones energéticas	
Potencia total	7.2
Voltaje y frecuencia	220-240V 50-60Hz
Instalación	
Tipo filtro grasa	Placa con campana integrada
Especificaciones del producto	
Puente	Sí
Bloqueo de seguridad	Sí
Clase de eficiencia energética	A+
Mantener caliente	No
Derretir	Sí
Parrilla	No
Blower tech.name	D48
Cable incluido	Sí
Enchufe de la placa	Sin enchufe
Dimensión bobina posición 1 cm	Ø 18
Dimensión bobina posición 2 cm	Ø 18
Dimensión bobina posición 3 cm	Ø 18
Dimensión bobina posición 4 cm	Ø 18
Bloqueo infantil	Sí
Recordar	No
Precalentamiento	Sí

Función secado	No
Función automática	Sí
Aleta automática	No
Flexi	No
Número de zonas puente	2
Número zonas Flexi	0
Alarma filtro anti grasa	Sí
Nivel potencia inducción	9 + BOOST
Comandos	Control táctil directo
Identificación de Producto	
Marca	Mepamsa
Familia	Ninguno
Gama	INDU MAX
Propiedades	
Comandos	Penta control individual +/-
Color de los dígitos	Rojo
Zona de cocción	4
Waterproof	Sí
Temporizador	Sí
Booster	4
Stop&Go	Sí
Iluminación fondo pantalla	N/A
Eficiencia filtrado grasa Cl	C
Tipo de filtro	Inox
Filtro de carbón	Sí

Prestaciones

Velocidad	1	2	3	Boost1	Boost
Aspiración (m^3h)	200.0	290.0	390.0	550.0	680.0
Presión. max (Pa)	45.0	90.0	170.0	350.0	500.0
Potencia (Watt)	20.0	30.0	60.0	130.0	240.0
Nivel sonoro dB(A)	43.0	52.0	59.0	67.0	72.0