ABSOLUTA TOTAL 90 NEGRA | 330.0713.397



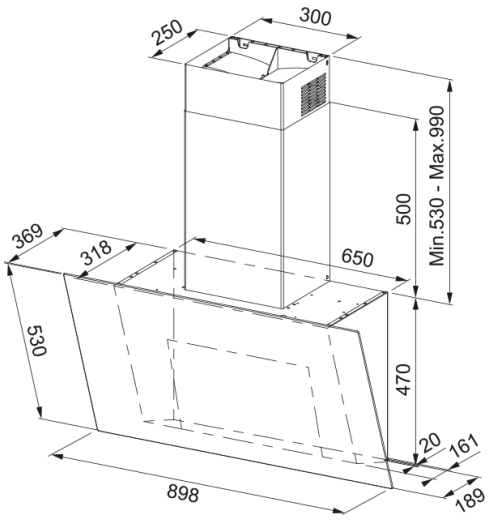

Descubre la campana extractora decorativa Absoluta Total 90 Negra de Mepamsa, una solución eficiente y elegante para tu cocina. Esta campana extractora de 90 cm no solo elimina eficazmente los olores y el humo, sino que también añade un toque de estilo con su diseño decorativo y acabado en negro. Con una capacidad de extracción máxima de 790 m³/h en su nivel Boost, asegura una mayor aspiración y un flujo de aire óptimo. La presión máxima es de 600 Pa, con un nivel sonoro mínimo de 53 dB(A) en su nivel más bajo. La tecnología avanzada de Mepamsa garantiza un funcionamiento silencioso y eficiente, proporcionando un mantenimiento sin complicaciones. Ideal para cualquier diseño de cocina, la campana extractora decorativa Absoluta Total 90 Negra de Mepamsa no solo mejora la calidad del aire, sino que también eleva la estética y funcionalidad de tu espacio culinario.

Aspecto	
Categoría de campana	Vertical
Acabado	Negro / cristal
Dimensiones	
Ancho en mm	900.0
Diámetro salida del aire	150
Especificaciones energéticas	
Tipo de enchufe	EU
Consumo anual de energía AEC	55.8
Clase de eficiencia dinámica F	A
Clase de eficiencia de la luz	A
Eficiencia filtrado grasa CI	B
Voltaje del motor	220-240V 50-60Hz
Nombre del motor gr Comm.	SP A++
N.º de motores	1
Instalación	
Instalación	Pared
Especificaciones del producto	
Sensor calidad del aire	No
Clase de eficiencia energética	A
Válvula antirretorno	Sí
Salida trasera	Sí
Antigoteo	No
UI Type	Control táctil

Lamp Type	Foco LED cuadrado
Identificación de Producto	
Marca	Mepamsa
Familia	Ninguno
Gama	PURE BLACK
Blower tech.name	D39
Propiedades	
N.º lámparas	2
Tipo de luz	Led S2000 4000K
Control remoto	No
Waterproof	No
Tipo de UI	Touch control
Número de velocidades	Ver archivo de configuración
Ajuste de la velocidad	3+i
24H	Temporizado
Retardo	Sí 15'
Sensor auto inicio	No
WI-FI	No
Tipo filtro grasa	Cassette
Tipo de filtro	Inox
Filtro de carbón	No

Prestaciones

Velocidad	1	2	3	Boost
Aspiración (m^3h)	270.0	360.0	460.0	790.0
Presión. max (Pa)	450.0	520.0	560.0	600.0
Potencia (Watt)	160.0	200.0	240.0	270.0
Nivel sonoro dB(A)	53.0	55.0	59.0	69.0