LINEA 60 NEGRA | 330.0577.463



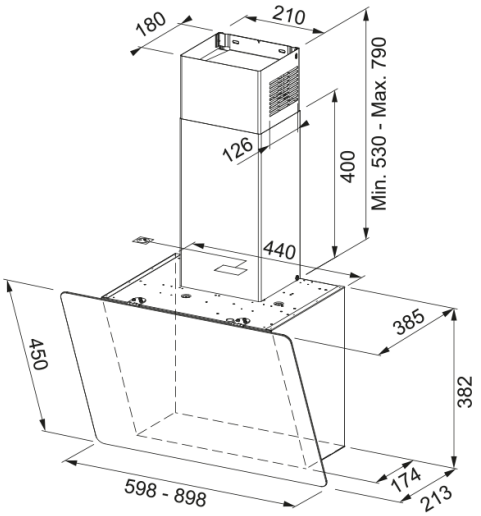

Descubre la campana extractora de pared Linea 60/2 Negra de Mepamsa, una solución eficiente y elegante para tu cocina. Esta campana extractora de 60 cm no solo elimina eficazmente los olores y el humo, sino que también añade un toque de estilo con su diseño decorativo y acabado en negro. Con una capacidad de extracción máxima de 600 m³/h, asegura una mayor aspiración y un flujo de aire óptimo. La presión máxima es de 500 Pa, con un nivel sonoro mínimo de 45 dB(A) en su nivel más bajo. La tecnología avanzada de Mepamsa garantiza un funcionamiento silencioso y eficiente, proporcionando un mantenimiento sin complicaciones. Ideal para cualquier diseño de cocina, la campana extractora de pared Linea 60/2 Negra de Mepamsa no solo mejora la calidad del aire, sino que también eleva la estética y funcionalidad de tu cocina.

Aspecto	
Categoría de campana	Vertical
Acabado	Negro / Cristal
Dimensiones	
Ancho en mm	600.0
Diámetro salida del aire	150
Especificaciones energéticas	
Tipo de enchufe	Sin enchufe
Consumo anual de energía AEC	77.5
Clase de eficiencia dinámica F	C
Clase de eficiencia de la luz	A
Eficiencia filtrado grasa CI	C
Voltaje del motor	220-240V 50-60Hz
Nombre del motor gr Comm.	SP 600
N.º de motores	1
Instalación	
Instalación	Pared
Especificaciones del producto	
Sensor calidad del aire	No
Clase de eficiencia energética	C
Válvula antirretorno	No
Salida trasera	No
Antigoteo	No
UI Type	Control táctil

Lamp Type	Foco LED redondo
Identificación de Producto	
Marca	Mepamsa
Gama	LINEA
Blower tech.name	D39
Propiedades	
N.º lámparas	2
Tipo de luz	Led S1001 4000K
Control remoto	No
Waterproof	No
Tipo de UI	Touch control
Número de velocidades	3
Ajuste de la velocidad	3
24H	No
Retardo	Sí 5'
Sensor auto inicio	No
WI-FI	No
Tipo filtro grasa	Cassette
Tipo de filtro	Inox
Filtro de carbón	No

Prestaciones

Velocidad	1	2	3
Aspiración (m^3h)	260.0	400.0	600.0
Presión. max (Pa)	230.0	370.0	500.0
Potencia (Watt)	80.0	105.0	160.0
Nivel sonoro dB(A)	45.0	54.0	63.0