STILO NEO 90 INOX | 325.0607.057



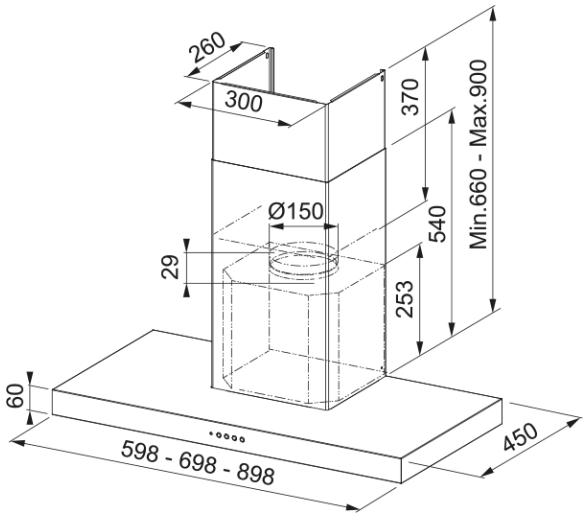

Descubre la campana extractora STILO NEO 90 X de Mepamsa, una solución de ventilación avanzada para tu cocina. Esta campana extractora no solo elimina eficazmente los olores y el humo, sino que también añade un toque de elegancia con su diseño moderno y acabado en acero inoxidable. Con una capacidad de aspiración máxima de 710 m³/h en su nivel más alto, esta campana extractora asegura una mayor succión y un flujo de aire óptimo, garantizando un ambiente limpio y fresco en tu cocina. La presión máxima es de 540 Pa, con un consumo de energía de hasta 250 W y un nivel sonoro de tan solo 50 dB(A) en su nivel más bajo. La tecnología avanzada de Mepamsa asegura un funcionamiento silencioso y eficiente, proporcionando un mantenimiento sin complicaciones. Ideal para cualquier diseño de cocina, la campana extractora STILO NEO 90 X no solo mejora la calidad del aire, sino que también eleva la estética de tu cocina.

Aspecto	
Categoría de campana	T invertida
Acabado	Inox
Dimensiones	
Ancho en mm	900.0
Diámetro salida del aire	150
Especificaciones energéticas	
Tipo de enchufe	Sin enchufe
Consumo anual de energía AEC	77.3
Clase de eficiencia dinámica F	B
Clase de eficiencia de la luz	D
Eficiencia filtrado grasa CI	B
Voltaje del motor	220-240V 50-60Hz
Nombre del motor gr Comm.	SP 800
N.º de motores	1
Instalación	
Instalación	Pared
Especificaciones del producto	
Sensor calidad del aire	No
Clase de eficiencia energética	B
Válvula antirretorno	No
Salida trasera	No
Antigoteo	No
UI Type	Pulsador

Lamp Type	Accesorios
Identificación de Producto	
Marca	Mepamsa
Gama	STILO NEO
Blower tech.name	D39
Propiedades	
N.º lámparas	2
Tipo de luz	Led HV E14 4000K
Control remoto	No
Waterproof	No
Tipo de UI	Pulsantes
Número de velocidades	3+i
Ajuste de la velocidad	No
24H	No
Retardo	No
Sensor auto inicio	No
WI-FI	No
Tipo filtro grasa	Cassette
Tipo de filtro	Inox
Filtro de carbón	No

Prestaciones

Velocidad	1	2	3	Boost
Aspiración (m^3h)	290.0	460.0	610.0	710.0
Presión. max (Pa)	390.0	470.0	530.0	540.0
Potencia (Watt)	130.0	165.0	210.0	250.0
Nivel sonoro dB(A)	50.0	59.0	66.0	69.0