IRUN 52 BLANCO MEPAMSA | 305.0691.276



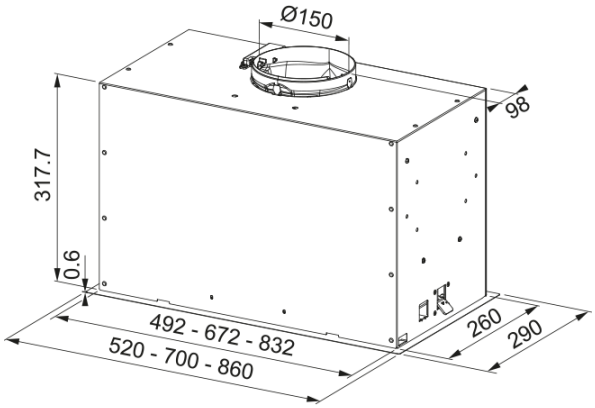

Descubre la campana extractora IRUN 2.0 52 BLANCA de Mepamsa, una solución de ventilación avanzada para tu cocina. Esta campana extractora de 52 cm no solo elimina eficazmente los olores y el humo, sino que también añade un toque de elegancia con su diseño en color blanco. Con una capacidad de aspiración máxima de 620 m³/h en su nivel más alto, esta campana extractora asegura un flujo de aire óptimo y eficiente en tu cocina. La presión máxima es de 540 Pa, con un consumo de energía de hasta 250 W y un nivel sonoro de solo 47 dB(A) en su nivel más bajo. La tecnología avanzada de Mepamsa garantiza un funcionamiento silencioso y eficiente, proporcionando un ambiente limpio y cómodo en tu hogar. Ideal para cualquier diseño de cocina, la campana extractora IRUN 2.0 52 BLANCA no solo mejora la calidad del aire, sino que también eleva la estética de tu espacio.

Aspecto	
Categoría de campana	Integración
Acabado	Blanco mate
Dimensiones	
Ancho en mm	520.0
Diámetro salida del aire	150
Especificaciones energéticas	
Tipo de enchufe	Sin enchufe
Consumo anual de energía AEC	74.3
Clase de eficiencia dinámica F	C
Clase de eficiencia de la luz	A
Eficiencia filtrado grasa CI	D
Voltaje del motor	220-240V 50-60Hz
Nombre del motor gr Comm.	SP 800
N.º de motores	1
Instalación	
Instalación	Mueble
Especificaciones del producto	
Sensor calidad del aire	No
Clase de eficiencia energética	B
Válvula antirretorno	Sí
Salida trasera	No
Antigoteo	No
Tipo de Interfaz	Pulsador

Iluminación	Foco LED redondo
Identificación de Producto	
Marca	Mepamsa
Gama	INKA LUX EVO
Blower tech.name	D39
Propiedades	
N.º lámparas	2
Tipo de luz	Led S1001 4000K
Control remoto	No
Waterproof	No
Tipo de UI	Pulsantes
Número de velocidades	3+i
Ajuste de la velocidad	No
24H	No
Retardo	No
Sensor auto inicio	No
WI-FI	No
Tipo filtro grasa	Cassette
Tipo de filtro	Inox
Filtro de carbón	No

Prestaciones

Velocidad	1	2	3	Boost
Aspiración (m^3h)	280.0	430.0	540.0	620.0
Presión. max (Pa)	390.0	470.0	530.0	540.0
Potencia (Watt)	130.0	165.0	210.0	250.0
Nivel sonoro dB(A)	47.0	57.0	64.0	67.0