SMART 52 X | 305.0638.169



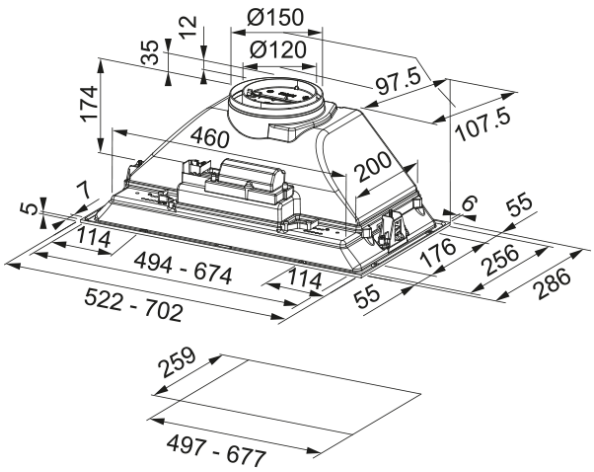

Descubre la campana extractora SMART 52 X de Mepamsa, una solución de ventilación avanzada para tu cocina. Esta campana extractora de 52 cm no solo elimina eficazmente los olores y el humo, sino que también añade un toque de elegancia con su diseño moderno y acabado en acero inoxidable. Con una capacidad de aspiración máxima de 335 m³/h en su nivel más alto, esta campana extractora asegura un flujo de aire óptimo y eficiente en tu cocina. La presión máxima es de 280 Pa, con un consumo de energía de hasta 115 W y un nivel sonoro de solo 54 dB(A) en su nivel más bajo. La tecnología avanzada de Mepamsa garantiza un funcionamiento silencioso y eficiente, proporcionando un ambiente limpio y cómodo en tu hogar. Ideal para cualquier diseño de cocina, la campana extractora SMART 52 X no solo mejora la calidad del aire, sino que también eleva la estética de tu espacio.

Aspecto	
Categoría de campana	Integración
Acabado	Inox
Dimensiones	
Ancho en mm	520.0
Diámetro salida del aire	120
Especificaciones energéticas	
Tipo de enchufe	IT
Consumo anual de energía AEC	58.9
Clase de eficiencia dinámica F	D
Clase de eficiencia de la luz	D
Eficiencia filtrado grasa CI	C
Voltaje del motor	220-240V 50-60Hz
Nombre del motor gr Comm.	Smart C
N.º de motores	1
Instalación	
Instalación	Mueble
Especificaciones del producto	
Sensor calidad del aire	No
Clase de eficiencia energética	C
Válvula antirretorno	No
Salida trasera	No
Antigoteo	No
UI Type	Control deslizante

Lamp Type	Accesorios
Identificación de Producto	
Marca	Mepamsa
Gama	SMART
Blower tech.name	D35
Propiedades	
N.º lámparas	2
Tipo de luz	Led HV E14 4000K
Control remoto	No
Waterproof	No
Tipo de UI	Electromechanical Slider
Número de velocidades	3
Ajuste de la velocidad	No
24H	No
Retardo	No
Sensor auto inicio	No
WI-FI	No
Tipo filtro grasa	Cassette
Tipo de filtro	Inox
Filtro de carbón	No

Prestaciones

Velocidad	1	2	3
Aspiración (m^3h)	160.0	220.0	335.0
Presión. max (Pa)	230.0	260.0	280.0
Potencia (Watt)	80.0	95.0	115.0
Nivel sonoro dB(A)	54.0	59.0	66.0